WATER FALL Schwallauslauf mit Einzelstrahlen für Wandmontage - Dark Chrome

IMO

13 425 979

- Ausladung 22 mm
- PEARLSTREAM
- Platte 240 mm x 60 mm
- Anschluss 1/2" ablängbar
- Steckanschluss-Montage
- Durchfluss max. 9,5 l/min (bei 3 Bar)

Passt zu: IMO, LULU, MADISON, MEM, TARA, CL.1, LISSÉ, VAIA, META, CYO

Dark Chrome	13 425 979-19
Chrom	13 425 979-00
Platin gebürstet	13 425 979-06
Platin	13 425 979-08
Light Gold	13 425 979-26
Light Gold gebürstet	13 425 979-27
Messing gebürstet (23kt Gold)	13 425 979-28
Schwarz matt	13 425 979-33
Bronze gebürstet	13 425 979-42
Champagne gebürstet (22kt Gold)	13 425 979-46
Champagne (22kt Gold)	13 425 979-47
Chrom gebürstet	13 425 979-93
Dark Platinum gebürstet	13 425 979-99

Empfohlenes Zubehör

UP-Wandwinkel - 35 085 970 90
- Max. Einbautiefe mm
- Min. Einbautiefe mm

Empfohlenes Zubehör

UP-Wandwinkel - 35 085 970 90
- Max. Einbautiefe mm
- Min. Einbautiefe mm

WATER FALL Schwallauslauf mit Einzelstrahlen für Wandmontage - Dark Chrome

IMO

13 425 979
mm [inches]

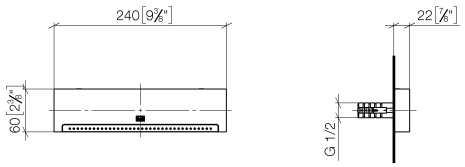

Durchflussdiagramm

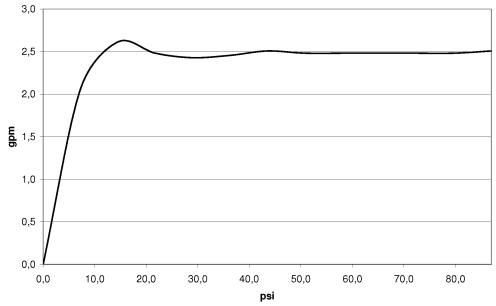

Wurfweitendiagramm

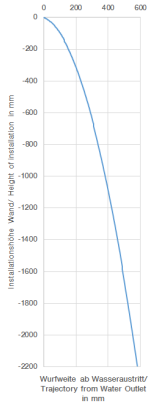

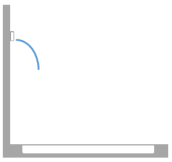

Codes & Standards

DIN 4109	ISO 3822	Ü-Zeichen

13 425 979

Zertifikate

LGA_19

WATER FALL Schwallauslauf mit Einzelstrahlen für Wandmontage - Dark Chrome

IMO
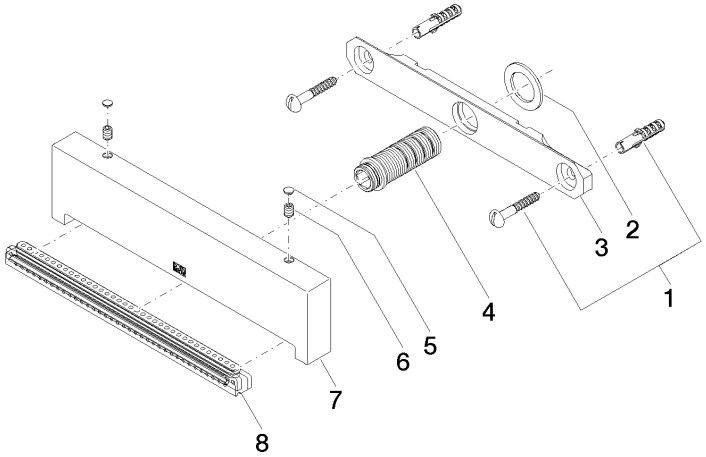
13 425 979